CAPACIDADES DE ELEVACIÓN DE LA RETROEXCAVADORA

Elevación del brazo de elevación	Capacidad de elevación de la retroexcavadora – kg (lb)
+4,87 m (16')	—
+4,27 m (14')	1.121 (2.472)
+3,66 m (12')	1.296 (2.857)
+3,05 m (10')	1.345 (2.966)
+2,44 m (8')	1.353 (2.983)
+1,83 m (6')	1.344 (2.963)
+1,22 m (4')	1.329 (2.929)
+0,61 m (2')	1.312 (2.892)
	1.297 (2.858)
-0,61 m (2')	1.285 (2.834)
-1,22 m (4')	1.282 (2.827)
-1,83 m (6')	1.294 (2.853)
-2,44 m (8')	1.338 (2.949)
-3,05 m (10')	1.506 (3.319)
-3,66 m (12')	—
-4,27 m (14')	—
+4,27 m (14')	—
+3,66 m (12')	1.877 (4.138)
+3,05 m (10')	1.735 (3.825)
+2,44 m (8')	1.774 (3.911)
+1,83 m (6')	1.976 (4.356)
+1,22 m (4')	2.348 (5.176)
+0,61 m (2')	—

DATOS DE OPERACIÓN DE LA RETROEXCAVADORA

Profundidad de excavación –	
Máximo	4,5 m (14' 9,3")
Fondo plano de 610 mm (2')	4,53 m (14' 10")
Fondo plano de 2,44 m (8')	4,23 m (13' 10")
Alcance total desde –	
Línea central del eje trasero	6,68 m (21' 11,4")
Pivote de oscilación	5,57 m (18' 3,5")
Altura de carga	3,59 m (11' 9,4")
Alcance de carga - brazo de excavación	1,78 m (5' 10")
Ángulo total de giro	180°
Rotación del balde –	
Acople recto	175,6°
Acople mecánico	198°
Extensión del estabilizador –	
De zapata rebatible	2,87 m (9' 5")
De zapata fundida	2,97 m (9' 9")
Fuerza de excavación –	
Cilindro del balde	50,4 kN (11.334 lbf)
Cilindro del brazo de excavación	29,5 kN (6.710 lbf)
Ángulo de nivelación	
Estabilizador con zapata rebatible	12,8°
Estabilizador con zapata fundida	13,8°

EQUIPO ESTÁNDAR

Compartimiento del operador
Consulte la página 2

Case 445T/M3 diesel con certificación Tier III
Filtro de aceite del motor de flujo completo
Filtro de aire – de tipo seco reemplazable con sello radial
Filtro de aire aspirado
Silenciador sin protección contra chispas
Radiador con Tanque de expansión de fluidos
Anticongelante de -37 °C (-34 °F)
Aceleradores, tanto manual como de pedal
Tensionador de correa autoajustable
Motor balanceado
Filtro de combustible en línea

TREN DE FUERZA
Eje delantero, según selección
Eje delantero impulsado mecánicamente de trabajo pesado de 4x4 con neumáticos de 12 x 16,5 y protector del eje de transmisión
Eje trasero
Transmisión del planetario externo de trabajo pesado 4x4 con neumáticos de 17,5 L x 24
Powershuttle estándar, Powershuttle con 4 velocidades de avance y 4 velocidades de retroceso synchromesh transmisión
Convertidor de torque – 300 mm (11,8")
Control eléctrico de 4x4 *On-the-Go*
Control eléctrico de sentido de avance/retroceso
Control eléctrico de la traba del diferencial
con activación del botón pulsador en la palanca de control del cargador
Freno de estacionamiento de liberación hidráulica aplicada por muelle (SAHR)

SISTEMA HIDRÁULICO
Bomba de 28,5 gal/min @ 3.000 lbf/pulg²
(107,9 L/min @ 207 bar)
Radiador de aceite hidráulico de trabajo pesado
Filtro de aceite de 7 µm tipo spin-on

OTROS
Capó del motor inclinable hacia adelante
Paragolpes delanteros moldeados y reemplazables
Amarres delanteros y traseros
Logotipos reflectantes
Luces – Cabina cerrada y cabina abierta
(2) Traseras de posición trasera y de freno
(2) Delanteras intermitentes y de giro
(2) Traseras intermitentes y de giro
Sólo con cabina cerrada
2 luces direccionales delanteras (55 w)
2 luces delanteras, 2 laterales (izquierda y derecha) y 4 luces de trabajo de halógeno regulables traseras (55 w)
Sólo con cabina abierta
2 luces direccionales delanteras (55 w)
2 luces laterales (izquierda y derecha) y 2 luces de trabajo de halógeno regulables traseras (55 w)

580N

CASE CONSTRUCTION SiteWatch™ Sistema de Monitoramento de Frota via celular ou satélite

Las medidas, los pesos y las capacidades mostrados en este folleto, así como cualquier conversión usada, son siempre aproximados y están sujetos a variaciones consideradas normales conforme las tolerancias de fabricaciones. Es política de CASE la mejora continua de sus productos, reservándose el derecho de modificar las especificaciones y materiales, o de introducir mejoras en cualquier momento, sin previo aviso u obligación de cualquier especie. Las ilustraciones no muestran necesariamente el producto en las condiciones estándar.

CCE-580NARG-E01 – 07/2015

CaseCE.com.br

Oficina Comercial:
Garín – Buenos Aires
Rep. Argentina
Calle 28 nº 920
Panamericana Km 38,5
Teléfono: 54 3327-446100

Weston, Florida – USA
3265 Meridian Pkwy, Suite 124
Zip code 33331-3505
Tel: +19546592414

Fábricas:
Contagem – Minas Gerais - Brasil
Av. General David Sarnoff, 2237
Inconfidentes - 32.210-900
Teléfono: +55 31 2104-3111

Sorocaba – São Paulo - Brasil
Av. Jerome Case, 1.801
Éden - CEP 18087-220
Teléfono: +55 15 3334-1700

CNH INDUSTRIAL CAPITAL

580N

CASE CONSTRUCTION

CARGADORA/RETROEXCAVADORA SPEC SHEET

MOTOR

Modelo	Case 445T/M3 diesel,
Tipo	4 tiempos, turboalimentado
Cilindros	4
Diámetro/Carrera	104 x 132 mm (4,09" x 5,19")
Cilindrada	4.500 cm³ (274,63 pulg³)
Inyección de combustible	Directa
Combustible	Diesel
Filtro de combustible	con separador de agua
Toma de aire	Flujo cruzado
Enfriamiento	Líquido
Velocidades del motor (rpm)	
Velocidad nominal, a plena carga	2.200
Marcha lenta	875 – 1.025
Velocidad máxima, sin carga	2.350 – 2.450
Potencia (hp)	
Bruta	85 (63 kW) @ 2.200 rpm
Neta	79 (59 kW) @ 2.200 rpm
Torque máximo @ 1.400 rpm	
Bruto	343 N.m (253 lbf.pie)
Neto	336 N.m (248 lbf.pie)
Aumento de torque a velocidad nominal	28%

REFRIGERACIÓN DEL MOTOR

Radiador	
Tipo de núcleo	Onda cuadrada
Área del núcleo	3.145 cm² (486 pulg²)
Hileras de tubos	3
Ventilador	
Tipo	Succión de 7 hojas
Diámetro	499 mm (19,65")
Relación	1.1:1
Bomba de agua	
Tipo	Integral
Aceite del motor	
Bomba	Refrigerador de placa de cárter de profundidad con boquillas presurizadas debajo del pistón
Gradeabilidad limitada por la operación de la bomba	
Lado a lado	35°
Hacia Adelante-Hacia Atrás	35°
Filtro de aceite	Reemplazable, de flujo completo, tipo spin-on

NEUMÁTICOS

Parte delantera
4x4 - 12 x 16,5 - 10 telas

Trasero
4x4 – 19,5 x 24 - 10 telas
4x4 – 17,5 x 25 - 12 telas
4x4 – 16,9 x 24 - 10 telas

TREN DE FUERZA

Transmisión – estándar
Power Shuttle Synchromesh 4F (avance) y 4R (reversa)
Cambio de marchas manual completamente sincronizado

Relación de marcha	Avance	Reversa
1ª	5.603	4.643
2ª	3.481	2.884
3ª	1.584	1.313
4ª	0.793	0.657

Velocidades de desplazamiento – km/h (mph)

	1ª	2ª	3ª	4ª
Avance	6.4	10.2	22.5	44.9
	(3.98)	(6.34)	(13.98)	(27.9)
Reversa	7.7	12.3	27.1	54.2
	(4.78)	(7.64)	(16.84)	(33.68*)

NOTA: Velocidades de desplazamiento a 2.293 rpm del motor con neumáticos de 19,5 x 24.

Convertidor de torque	
Relación de conversión	3.2
Traba del diferencial	Activación por botón pulsador durante la operación
4x4 delantero / Eje trasero	
Relación del diferencial	2.0 / 2.5
Relación de mazas planetarias	6.0 / 6.4
Relación de reducción total	12.0 / 16.0

Frenos de servicio
Aplicados individualmente, con potencia asistida, accionados hidráulicamente, libres de mantenimiento, autoajustables, montaje externo, disco húmedo, 2 por lado.

Área del disco	619 cm² (96 pulg²)
Área total de frenage	2.477 cm² (384 pulg²)

Frenos de estacionamiento
Liberación hidráulica aplicada por resorte (SAHR) montada en la transmisión

SISTEMA ELÉCTRICO

Tensión	12 V
Alternador	120 A
Batería	750 CCA de arranque en frío
Baterías opcionales	(2) 850 CCA de arranque en frío
Tomas de alimentación	(2) 30 A totales

SISTEMA HIDRÁULICO

Bomba
Bomba de engranaje de sección única

Presión de alivio principal estándar
231 +/- 3,5 bar @ 108 L/min
(3.350 +/- 50 psi @ 28,5 gpm)

Filtración
elemento de 7 µm, en línea de retorno, flujo completo, tipo *spin-on*, con luz indicadora de obstrucción para filtro

Refrigerador de aceite	Trabajo pesado

Flujo del cinematismo del cargador a rpm nominales del motor 28,5 gpm @ 3.000 psi (108 L/min @ 207 bar)

Válvula de control del cargador
Válvula monobloque de centro abierto de dos bobinas. Las válvulas de dos bobinas tienen un control manual de palanca única para funciones de elevación e inclinación. La palanca de elevación tiene dos posiciones: flotación positiva y retorno a excavación. La válvula de alivio principal del sistema tiene una etapa única cuando los controles de la retroexcavadora son mecanicos y dos etapas de alivio con los controles piloto de la retroexcavadora.

Flujo del sistema retroexcavador a rpm nominales del motor
28,5 gpm @ 3.000 psi (108 L/min @ 207 bar)

Válvula del control mecanico de la retroexcavadora
Monobloque, seis o siete carreteles, centro abierto que incluye carreteles de diseños especiales para cada función individual junto con la válvula "amortiguadora de giro" para eliminar la oscilación de giro. La válvula de control básica tiene un circuito paralelo de centro abierto para todas las funciones.

AMBIENTE DEL OPERADOR

Cabina de protección con certificación ROPS/FOPS

Cubierta antivandalismo para el tablero (solamente en el modelo con cabina abierta)

Extensiones de los guardabarros traseros

Gancho para ropa con correa para las prendas

Espejo retrovisor interior, convexo de 90 mm de alto x 275 mm de ancho

Asiento con suspensión mecánica, con eslabón giratório de 180º

Cinturón de seguridad retráctil de 50 mm (2")

Portavasos/portadocumentos montado sobre el guardabarros izquierdo

Compartimiento de almacenamiento derecho con tapa

INSTRUMENTACIÓN

Indicadores
- Temperatura del agua del motor
- Temperatura del aceite del convertidor
- Nivel de combustible
- Tacómetro/horómetro
- Voltímetro

Luces de advertencia
- Restricción del filtro de aire
- Alternador
- Alta presión de A/A
- Arranque en frío
- Presión baja del aceite de motor
- Obstrucción del filtro de aceite hidráulico
- Accionamiento del freno de estacionamiento
- Bajo nivel de combustible

Alarmas sonoras
- Temperatura del refrigerante
- Presión del aceite de motor
- Accionamiento del freno de estacionamiento
- Acoplamiento/Back-up de posición del asiento

Bocina – con interruptor doble delantero y trasero

DIÁMETRO DE GIRO

Tracción en 4 ruedas – accionada	
Frenos activados	3,7 m (12' 2")
Frenos no activados	3,4 m (11' 9")
Tracción en 4 ruedas – no accionada	
Frenos activados	3,36 m (11' 0,3")
Frenos no activados	3,85 m (12' 8")

NOTA: Dimensiones del diámetro de giro de calzada a calzada con neumáticos traseros de 17,5 L x 24 y balde 4 en 1.

PESOS DE OPERACIÓN

Configuración 1 – Transporte SAE

Motor turbinado, brazo retroexcavador estándar, balde LL 2,16 m (85"), 4x4, neumáticos traseros de 19,5 L x 24, balde de zanjeo de 30", base de los estabilizadores fundidos estándar, cabina cerrada ROPS/FOPS, asiento de tela con suspensión, contrapeso de 187 kg (412lb), una batería, sin operador, tanque lleno, 7.435 kg (16.391 lb)*

Pesos adicionales

Balde delantero 2.362 mm (93") Uso general	539 kg (+1.188 lb)
Balde trasero 610 mm (24") Universal de trabajo pesado	193,5 kg (+427 lb)
Base de los estabilizadores de acero	64 kg (+141 lb)
Contrapesos	318 kg (+700 lb)
4x4 con protector del eje de la transmisión delantera	128 kg (+283 lb)

CAPACIDADES DE SERVICIO

Tanque de combustible	159 ℓ (42 gal)
Transmisión – Sistema total 4x4 Estándar	19,4 ℓ (21 qt)
Eje delantero 4x4	
Diferencial	7,7 ℓ (8,1 qt)
Mandos finales (cada uno)	0,5 ℓ (0,5 qt)
Eje trasero	
Diferencial y mandos finales	13,6 ℓ (14,4 qt)
Aceite del motor con filtro	13,6 ℓ (14,4 qt)
Sistema de refrigeración con calefacción	18 ℓ (4,1 gal)
Depósito del lavaparabrisas	2,8 ℓ (3,0 qt)

CARGADOR

Indicador de posición del balde

Anillos de elevación en el balde estándar

Control de autonivelación y retorno a excavación mediante una sola palanca

Interruptor de inhibición de la trasmisión, situado uno en la palanca de cambios y otro en la palanca de control de la cargadera

Control del cargador de 4 funciones mediante una sola palanca: Elevación, descarga, inhibición de la trasmisión y traba del diferencial

Tamaños del balde del cargador

Ancho	Peso	A ras	Capacidad colmado
	Balde con cuchilla de corte (pieza única)		atornillada
2,36 m (93")	443 kg (954 lb)	0,82 m³ (1,07 yd³)	0,96 m³ (1,25 yd³)

NOTA: *Peso del balde 4 en 1 que incluye bordes de desgaste, cilindros y líneas de tubos.

RETROEXCAVADORA

Diseño sobre el centro con brazo en "S" fabricado

Sistema hidráulico de centro abierto

Torque de giro de 22.258 N.m (16.416 lbf.pie)

Rotación del balde de 198º

Control de dos palancas

Estabilizadores tipo ala com zapatas

Tamaño del balde de la retroexcavadora

Ancho	Peso	Capacidad colmado
	Baldes universales	
610 mm (24")	195 kg (430 lb)	0,18 m³ (0,23 yd³)

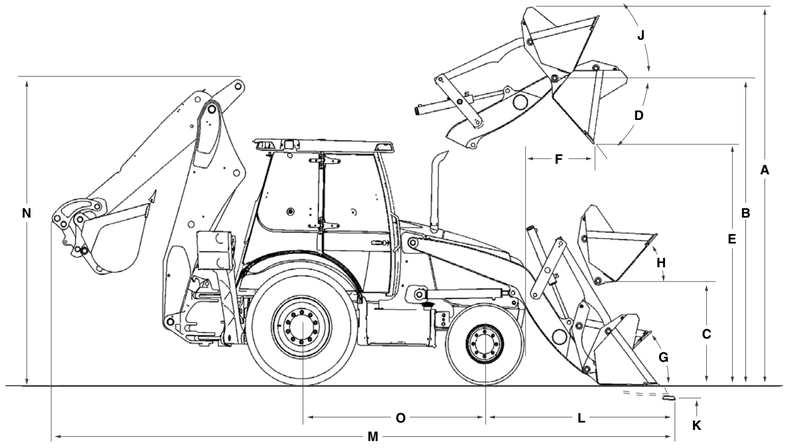

DIMENSIONES DEL CARGADOR*

		Balde con cuchilla de corte larga
A.	Altura máxima de operación – brazos totalmente elevados	4,18 m (13' 8,7")
	Altura hasta –	
B.	Perno de la articulación del balde com los brazos en su altura de máxima elevación	3,42 m (11' 2,5")
C.	Perno de la articulación del balde com los brazos en posición de transporte SAE	345 mm (1' 1,6")
D.	Ángulo de descarga con los brazos en altura máxima	46°
E.	Altura de descarga com los brazos em altura máxima, descarga a 45°	2,69 m (8' 9,9")
F.	Alance de descarga a la altura total, descarga a 45º -	801 mm (2' 7,5")
	Ángulos de retracción del balde	
G.	en la línea del suelo	42°
H.	en posición transporte SAE	49°
J.	a altura máxima	Ajustable
K.	Profundidad de excavación debajo del nivel – Balde nivelado	155 mm (6,1")
L.	Alcance desde el centro del eje delantero – balde en el suelo	2,08 m (6' 0,8")
	Capacidad de elevación hasta la altura máxima	3.086 kg (6.803 lb)
	Fuerza de desgarre –	
	Cilindros de elevación	42,3 kN (9.506 lbf)
	Cilindros de descarga	47,3 kN (10.622 lbf)
	Ancho de la cuchilla de corte del balde	2,09 m (82,5")
	Ángulo máximo de nivelación	114°
	Tiempo de elevación de loz brazos hasta la altura máxima	4,6 s
	Tiempo de descarga del balde	1,1 s
	Tiempo de descenso –	
	Accionamiento manual	2,6 s
	Retorno a excavación	3,6 s

NOTA: Dimensiones del cargador tomadas con neumáticos traseros de 4x4, 19,5 L x 27.

DIMENSIONES

		4x4 con neumáticos de 19,5 L x 24
M.	Longitud total de transporte – Balde con cuchilla de corte larga y anclaje estándar	7,12 m (23' 4,3")
	Ancho total de transporte (neumáticos traseros)	2,07 m (6' 9,8")
	Altura –	
	Hasta el tope de la cabina cerrada	2,72 m (8' 10,9")
	Hasta el tope del tubo de escape	2,61 m (8' 6,9")
N.	Transporte	3.37 m (11' 0,5")
	Distancia desde el suelo hasta la base de la silla de la retroexcavadora	380 mm (15")
	Ángulo de salida	19°
	Banda de rodadura de la rueda delantera – 12 x 16,5	1,72 m (67,7")
	Banda de rodadura de la rueda trasera – 19,5 L x 24	1,55 m (61,2")
	Ancho de los neumáticos	
	12 x 16,5	2,06 m (81,1")
	19,5 L x 24	2,07 m (81,4")
O.	Distancia entre ejes –	2,15 m (84,5")

CILINDROS

	Diámetro del cilindro	Diámetro de vástago	Carrera	Longitud con el vástago adentro
Cargador				
Elevación (2)	82,6 mm (3,25")	44,5 mm (1,75")	733 mm (28,86")	1.062 mm (41,81")
Balde (2)	76,2 mm (3,0")	38,1 mm (1,5")	516,5 mm (20,33")	769,9 mm (30,31")
Balde 4 IN 1® (2)	76 mm (3,0")	44,5 mm (1,75")	230,6 mm (9,08")	498,3 mm (19,62")
Retroexcavadora				
Brazo	114,3 mm (4,5")	57,2 mm (2,25")	971,5 mm (38,22")	1.341,6 mm (52,82")
Brazo excavador	108 mm (4,25")	57,2 mm (2,25")	628,5 mm (25,14")	1.007 mm (39,65")
Balde	82,6 mm (3,25")	57,2 mm (2,25")	897,9 mm (35,35")	1.223,6 mm (48,17")
Extendahoe®	76,2 mm (3,0")	44,5 mm (1,75")	1.068 mm (42,05")	1.428 mm (56,22")
Giro (2)	95,3 mm (3,75")	50,8 mm (2,0")	292 mm (11,5")	620,8 mm (24,44")
Estabilizador (2)	108 mm (4,25")	57,2 mm (2,25")	542,9 mm (21,37")	860,2 mm (33,87")

CLASIFICACIONES DE EJES

	-	Traseros	Delanteros – 4x4
Estática máxima	-	40.889 kg (90.145 lb)	29.308 kg (64.613 lb)
Funcionamiento dinámico	-	25.492 kg (56.200 lb)	17.839 kg (39.328 lb)
Funcionamiento estático	-	10.197 kg (22.480 lb)	7.136 kg (15.732 lb)